CISEAUX TOUT TERRAIN

# H12/15/18 SXL

## Capacité tout terrain remarquable

- Blocage de différentiel hydraulique pour des capacités tout terrain accrues
- Les 35 cm de garde au sol assurent une excellente capacité de franchissement
- 4 roues motrices

## Excellente maniabilité dans les zones encombrées

- Rayon de braquage étroit
- Contrôles proportionnels pour des mouvements en douceur

Haulotte

www.haulotte.com

# H12 SXL / H15 SXL / H18 SXL

CISEAUX TOUT TERRAIN

Haulotte

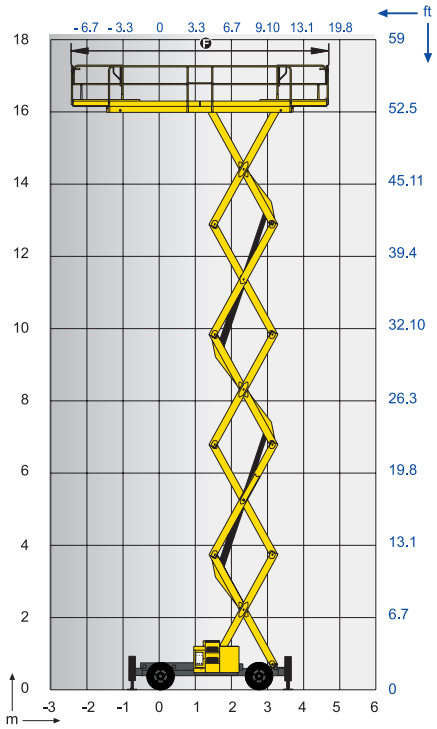


## DONNÉES TECHNIQUES

| | H12 SXL | H15 SXL | H18 SXL |
|---|---|---|---|
| Hauteur de travail | 12 m | 15 m | 18 m |
| Hauteur plateforme | 10 m | 13 m | 16 m |
| Rayon de braquage extérieur | 4.96 m | 4.96 m | 4.96 m |
| Hauteur maximale de translation | 3 m | 3 m | 3 m |
| Capacité maximum | 700kg (4 pers.) | 500 kg (4 pers.) | 500 kg (4 pers.) |
| Capacité maximum sur l'extension | 700 kg | 500 kg | 500 kg |
| Longueur hors tout | 5.3 m | 5.3 m | 5.3 m |
| B Largeur hors tout | 2.25 m | 2.25 m | 2.25 m |
| C Hauteur repliée | 2.59 m | 2.77 m | 2.99 m |
| Hauteur de stockage | 1.71 m | 1.91 m | 2.11 m |
| Longueur plateforme | 5.3 m | 5.3 m | 5.3 m |
| A Longueur plateforme étendue | 7.3 m | 7.3 m | 7.3 m |
| Longueur extension | 1 m | 1 m | 1 m |
| G Largeur plateforme | 1.89 m | 1.89 m | 1.89 m |
| D Empattement | 2.75 m | 2.75 m | 2.75 m |
| E Garde au sol | 35 cm | 35 cm | 35 cm |
| Nombre d'extension(s) | 2 | 2 | 2 |
| Vitesse de translation | 0.7 - 6 km/h | 0.7 - 6 km/h | 0.7 - 6 km/h |
| Temps de montée / descente | 43 s / 65 s | 46 s / 57 s | 60 s / 60 s |
| Moteur | Hatz, 23.1kW (31.4hp), Stage 3A | Hatz, 23.1kW (31.4hp), Stage 3A | Hatz, 23.1kW (31.4hp), Stage 3A |
| Pente maximum | 45 % | 45 % | 45 % |
| Pneus gonflés mousse | 10-16.5 | 10-16.5 | 10-16.5 |
| Capacité réservoir huile hydraulique | 100 l | 100 l | 100 l |
| Poids total | 5 610 kg | 6 470 kg | 7 360 kg |

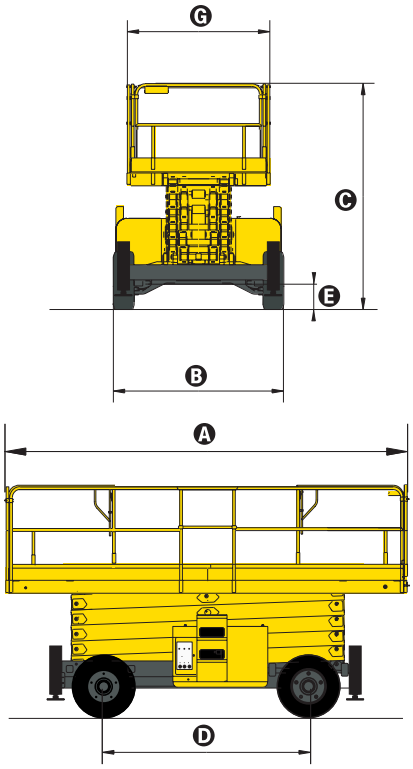


## ÉQUIPEMENT STANDARD

- 4 roues motrices (2 roues avant directrices)
- Alarme de dévers 2°
- Système de gestion de surcharge dans la plateforme
- Batterie 12V - 95Ah
- Alternateur 14V - 50A
- Pupitre haut amovible
- Dispositif de défreinage
- Horametre
- Klaxon
- Anneaux de remorquage
- Freins hydrauliques
- Commande manuelle de déscente d'urgence
- Stabilisateurs avec mise à niveau automatique

## OPTIONS ET ACCESSOIRES

- Gyrophare
- Alarme de translation
- Prise de courant dans la plateforme
- Phare de travail
- Antidemarrage codé
- Huile hydraulique biodégradable
- Alarme tout mouvements
- Pneus non-marquants
- Kit pour pays chauds
- Génératrice 3kW

2420320970 - - Document non contractuel - Nous nous réservons le droit de modifier les caractéristiques techniques de ce document sans préavis - 03/2018

Haulotte - La Péronnière - BP 9 - 42152 l'Horme - France • Tél : +33 (0)4 77 29 24 24 - Fax : +33 (0)4 77 29 43 95 - haulotte@haulotte.com - www.haulotte.com