SPECIFICATIONS

HX145LCR

MOTEUR

Fabricant/Modèle			Perkins 1204F
Type			Moteur diesel à 4 temps, 4 cylindres en ligne, injection directe, avec turbocompresseur et refroidisseur air-air.
Puissance nominale du volant moteur	SAE	J1995 (brut)	92,7 kW (124 ch) à 1950 tr/min
		J1349 (net)	87 kW (116 ch) à 1950 tr/min
	DIN	6271/1 (brut)	92,7 kW (126 ch) à 1950 tr/min
		6271/1 (net)	87 kW (118 ch) à 1950 tr/min
Couple maxi			54,0 kgf·m (391 lbf·ft) à 1400 tr/min
Alésage × course			105 × 127 mm (4.1" × 5.0")
Course du piston			4400 cc (268.5 cu in)
Batteries			2 × 12 V × 100 Ah
Démarreur			24 V - 4,5 kW
Alternateur			24 V - 100 A

CIRCUIT HYDRAULIQUE

POMPE PRINCIPALE

Type	Pompes à piston axe tandem de cylindrée variable
Débit maximal	2 × 126,8 ℓ/min (33.5 US gpm / 27.9 UK gpm)
Pompe secondaire pour le circuit de pilotage	Pompe à engrenage

Système de pompe à détection croisée et à économie de carburant

MOTEURS HYDRAULIQUES

Translation	Moteur à pistons axiaux à deux vitesses avec soupape de frein et frein de stationnement
Rotation	Moteur à piston axial avec frein automatique

RÉGLAGE DE LA SOUPAPE DE DÉCHARGE

Circuits d'équipement	350 kgf/cm² (4980 psi)
Déplacement	350 kgf/cm² (4980 psi)
Assistance (flèche, bras, godet)	380 kgf/cm² (5410 psi)
Circuit de giration	285 kgf/cm² (4050 psi)
Circuit de pilotage	40 kgf/cm² (570 psi)
Soupape de service	Installée

CYLINDRES HYDRAULIQUES

N° d'alésage du cylindre × course	Flèche: 2-105 × 1105 mm (4.1" X 43.5")
	Bras: 1-115 × 1138 mm (4.5" X 44.8")
	Godet: 1-100 × 850 mm (3.9" X 33.1")
	Lame de bouteur: 2-100 × 250 mm (3.9" x 9.8")
	Flèche à deux pièces: 1 ère: 2-105 x 995 mm (4.1" x 39.2") 2 ème: 1-145 x 613 mm (5.7" x 24.1")

COMMANDES ET FREINS

Méthode d'entraînement	Entièrement hydrostatique
Moteur d'entraînement	Moteur à piston axial, chenille
Système de réduction	Réducteur satellite
Traction max. de barre d'attelage	12000 kgf (26,455 lbf)
Vitesse de déplacement maximale (rapide/lente)	5,5 km/hr (3.4 mph) / 3,3 km/hr (2.1 mph)
Capacité de franchissement	35° (70%)
Frein de stationnement	Multidisques humides

COMMANDE

Leviers de commande et pédales avec levier amovible activés par pression pilote pour une utilisation presque sans effort et sans fatigue.

COMMANDE

Contrôle pilote	Deux leviers avec un levier de sécurité (côté gauche) : Rotation et bras (côté droit) : Flèche et godet (ISO)
Déplacement et direction	Deux leviers avec pédales
Commande des gaz	Électrique, bouton

SYSTÈME DE GIRATION

Moteur de rotation	Moteur à piston axial à cylindrée fixe
Réducteur de rotation	Réducteur satellite
Lubrification du roulement de rotation	Graisse
Frein de rotation	Multidisques humides
Vitesse de giration	11,2 tr/min

VOLUMES DE REMPLISSAGE

( ): en option

Remplissage	litre	gallon É.-U.	gallon R-U.
Réservoir à carburant	265	70.0	58.3
Liquide de refroidissement du moteur	14,5	3.8	3.2
Huile moteur	10,5	2.8	2.3
Dispositif de rotation	3,5 (2,5)	0.9 (0.7)	0.7 (0.5)
Entraînement final (chacun)	2,3	0.6	0.5
Circuit hydraulique (réservoir compris)	180	47.6	39.6
Réservoir hydraulique	96	25.4	21.1
DEF/AdBlue®	19	5.0	4.2

CHÂSSIS DE ROULEMENT

Le châssis central à armature croisée en X est intégralement soudé avec les caissons renforcés de châssis de chenilles. Le châssis de roulement comprend : galets lubrifiés, roues folles, dispositifs de réglage de chenille avec boudins amortisseurs, roues dentées et une chaîne de chenille avec patins à double ou à triple arête.

Châssis central	Armature croisée en X
Châssis de chenille	Caisson renforcé pentagonal
Nombre de patins de chaque côté	47 EA
Nombre de galets tendeurs de chaque côté	2 EA
Nombre de galets de chenille de chaque côté	7 EA
Nombre de rails de guidage de chaque côté	1 EA

OPERATING WEIGHT (APPROXIMATE)

Poids en charge comprenant la flèche de 4600 mm (15' 1"); le bras de 2500 mm (8' 2"); le godet de capacité nominale SAE de 0,52 m³ (0.68 yd³), le lubrifiant, le liquide de refroidissement, le réservoir à carburant rempli, le réservoir hydraulique rempli et tous les équipements standard.

POIDS EN CHARGE

Patins		Poids en charge		Pression au sol
Type	Largeur mm (in)	kg (lb)		kgf/cm² (psi)
Triple arête	500 (20")	HX145LCR	14950 (32,960)	0,45 (6,40)
		HX145LCR (Lame de bouteur)	15750 (34,720)	0,47 (6,68)
	600 (24")	HX145LCR	15160 (33,420)	0,38 (5,40)
		HX145LCR (Lame de bouteur)	15960 (35,190)	0,40 (5,69)
	700 (28")	HX145LCR	15370 (33,880)	0,33 (4,69)
		HX145LCR (Lame de bouteur)	16170 (35,650)	0,35 (4,98)

HYUNDAI HEAVY INDUSTRIES EUROPE

GUIDE DE SELECTION DU GODET ET FORCE D'EXCAVATION

HX145LCR

GODETS

Les godets sont des accessoires entièrement soudés en acier à haute résistance.

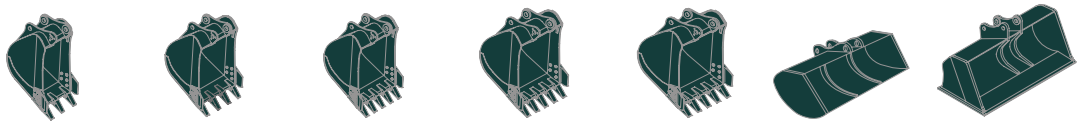

Capacité SAE m³ (yd³)	0,23 (0.30)	0,40 (0.52) 0,46 (0.60)	0,52 (0.68) 0,58 (0.76)	0,65 (0.85)	0,71 (0.93)	⦿ 0,45 (0.59)	★ 0,55 (0.72)

Capacité m³ (yd³)		Largeur mm (in)		Poids kg (lb)	Recommandations mm (ft in)					
					4600 (15' 1") Flèche				4900 (16' 1") Flèche à deux pièces	
Capacité SAE	Capacité CECE	Sans couteaux latéraux	Avec couteaux latéraux		1900 (6' 3") Bras	2100 (6' 11") Bras	2500 (8' 2") Bras	3000 (9' 10") Bras	2100 (6'11") Bras	2500 (8' 2") Bras
0,23 (0.30)	0,20 (0.26)	520 (20.5)	620 (24.4)	335 (740)	●	●	●	■	●	●
0,40 (0.52)	0,35 (0.46)	750 (29.5)	850 (33.5)	410 (900)	●	●	●	■	●	●
0,46 (0.60)	0,40 (0.52)	840 (33.1)	940 (37.0)	435 (960)	●	●	●	▲	●	■
0,52 (0.68)	0,45 (0.59)	915 (36.0)	1015 (40.0)	460 (1,010)	●	●	●	-	■	■
0,58 (0.76)	0,50 (0.65)	1000 (39.4)	1100 (43.3)	480 (1,060)	●	●	■	-	■	▲
0,65 (0.85)	0,55 (0.72)	1105 (43.5)	1205 (47.4)	500 (1,100)	■	■	▲	-	▲	-
0,71 (0.93)	0,60 (0.78)	1190 (46.9)	1290 (50.8)	540 (1,190)	▲	▲	-	-	-	-
▣ 0,45 (0.59)	0,40 (0.52)	1520 (59.8)	-	410 (900)	●	●	■	-	●	■
⦿ 0,55 (0.72)	0,45 (0.59)	1800 (70.9)	-	585 (1,290)	■	▲	▲	-	■	▲

▣ Godet pour des fossés
⦿ Godet de finition de talus

● : Applicable pour les matériaux d'une densité de 2000 kg/m³ (3,370 lb/yd³) ou moins
■ : Applicable pour les matériaux d'une densité de 1600 kg/m³ (2,700 lb/yd³) ou moins
▲ : Applicable pour les matériaux d'une densité de 1100 kg/m³ (1,850 lb/yd³) ou moins

FIXATION

Les flèches et les bras sont soudés à un caisson à faible contrainte.
Des flèches de 4,6 m (15' 1") et Flèche à deux pièces de 4,9 m (16' 1") et des bras de 1,9 m (6' 3"); 2,1 m (6' 11"); 2,5 m (8' 2") et 3,0 m (9' 10") sont disponibles.

FORCE D'EXCAVATION

Bras	Longueur	mm (ft.in)	1900 (6' 3")	2100 (6' 11")	2500 (8' 2")	3000 (9' 10")	Remarques:
	Poids	kg (lb)	560 (1,230)	580 (1,280)	610 (1,340)	670 (1,480)	
Force de cavage du godet	SAE	kN	87,3 [94,8]	87,3 [94,8]	87,3 [94,8]	87,3 [94,8]	[ ]: Renforceur de puissance
		kgf	8900 [9660]	8900 [9660]	8900 [9660]	8900 [9660]	
		lbf	19620 [21300]	19620 [21300]	19620 [21300]	19620 [21300]	
	ISO	kN	102 [110,8]	102 [110,8]	102 [110,8]	102 [110,8]	
		kgf	10400 [11290]	10400 [11290]	10400 [11290]	10400 [11290]	
		lbf	22930 [24890]	22930 [24890]	22930 [24890]	22930 [24890]	
Force de cavage de bras	SAE	kN	76,5 [83,1]	73,6 [79,9]	62,8 [68,2]	55,9 [60,7]	
		kgf	7800 [8470]	7500 [8140]	6400 [6950]	5700 [6190]	
		lbf	17200 [18670]	16530 [17950]	14110 [15320]	12570 [13640]	
	ISO	kN	80,4 [87,3]	77,5 [84,1]	65,7 [71,4]	57,9 [62,8]	
		kgf	8200 [8900]	7900 [8580]	6700 [7270]	5900 [6410]	
		lbf	18080 [19630]	17420 [18910]	14770 [16040]	13010 [14120]	

Remarque : Vérin de godet, timonerie et goupille inclus dans le poids du bras

DIMENSIONS ET RAYON D'ACTION

HX145LCR

DIMENSIONS DE HX145LCR

Flèche de 4,6 m (15' 1") et des bras de 2,1 m (6' 11"); 2,5 m (8' 2") et 3,0 m (9' 10").

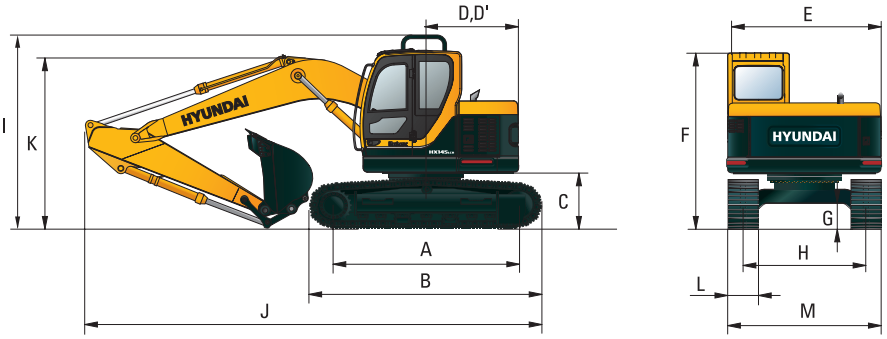

Unité : mm (ft·in)

A	Empattement	3090 (10' 2")
B	Taille totale de la chenille	3798 (12' 4")
C	Garde au sol du contrepoids	930 (3' 1")
D	Rayon de pivotement de l'arrière	1500 (4' 11")
D'	Longueur du train arrière	1500 (4' 11")
E	Largeur hors tout de la tourelle	2500 (8' 2")
F	Hauteur hors tout de la cabine	2900 (9' 6")
G	Garde au sol minimale	440 (1' 5")
H	Écartement de chenille	2000 (6' 7")
I	Hauteur hors tout du garde-corps	3215 (10' 7")

	Longueur de flèche	4600 (15' 1")			
	Longueur du bras	1900 (6' 3")	2100 (6' 11")	2500 (8' 2")	3000 (9' 10")
J	Longueur totale	7380 (24' 3")	7400 (24' 3")	7360 (24' 2")	7300 (23' 11")
K	Hauteur hors tout de la flèche	2630 (8' 8")	2710 (8' 11")	2860 (9' 5")	3210 (10' 6")
L	Largeur des chenilles	500 (20")	600 (24")	700 (28")	
M	Largeur totale	2500 (8' 2")	2600 (8' 6")	2700 (8' 10")	

RAYON D'ACTION DE HX145LCR

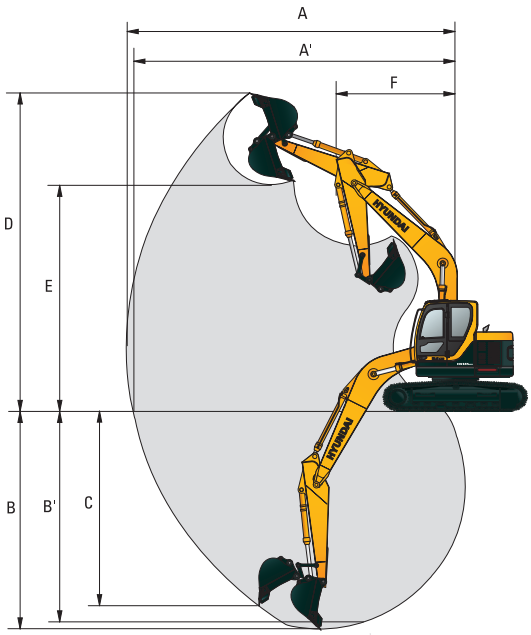

Unité : mm (ft·in)

	Longueur de flèche	4600 (15' 1")			
	Longueur du bras	1900 (6' 3")	2100 (6' 11")	2500 (8' 2")	3000 (9' 10")
A	Portée d'attaque maximale	7730 (25' 4")	7900 (25' 11")	8310 (27' 3")	8770 (28' 9")
A'	Portée de cavage au sol maxi	7580 (24' 10")	7750 (25' 0")	8170 (26' 10")	8630 (28' 4")
B	Profondeur d'attaque maxi	4890 (16' 1")	5100 (16' 9")	5500 (18' 1")	5990 (19' 8")
B'	Profondeur maximale de fouille (niveau de 8 pieds)	4640 (15' 3")	4870 (16' 0")	5290 (17' 4")	5810 (19' 1")
C	Profondeur de cavage murale verticale maxi	4400 (14' 5")	4600 (15' 1")	5000 (16' 5")	5400 (17' 9")
D	Hauteur d'attaque maxi	8840 (29' 0")	8970 (29' 5")	9350 (30' 8")	9730 (31' 11")
E	Hauteur de déversement maxi	6350 (20' 10")	6470 (21' 3")	6850 (22' 6")	7230 (23' 9")
F	Rayon minimal de giration de l'avant	1860 (6' 1")	2030 (6' 8")	1980 (6' 6")	2260 (7' 5")

DIMENSIONS ET RAYON D'ACTION

HX145LCR

DIMENSIONS DE HX145LCR (LAME DE BOUTEUR)

Flèche de 4,6 m (15' 1") et des bras de 1,9 m (6' 3"); 2,1 m (6' 11"); 2,5 m (8' 2") et 3,0 m (9' 10").

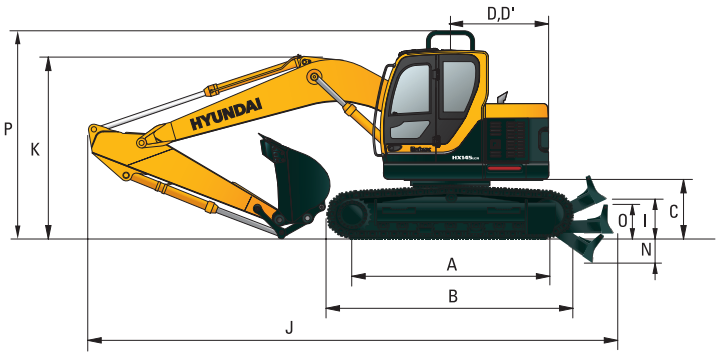

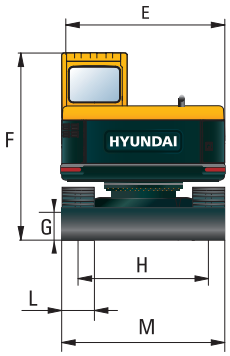

Unité : mm (ft·in)

A	Empattement	3090 (10' 2")
B	Taille totale de la chenille	3798 (12' 4")
C	Garde au sol du contrepoids	930 (3' 1")
D	Rayon de pivotement de l'arrière	1500 (4' 11")
D'	Longueur du train arrière	1500 (4' 11")
E	Largeur hors tout de la tourelle	2500 (8' 2")
F	Hauteur hors tout de la cabine	2900 (9' 6")
G	Garde au sol minimale	440 (1' 5")
H	Écartement de chenille	2000 (6' 7")
I	Garde au sol de la lame de bouteur relevée	420 (1' 4")
N	Profondeur d'enfoncement de la lame de bouteur	430 (1' 4")
O	Hauteur de la lame de bouteur	575 (1' 8")
P	Hauteur hors tout du garde-corps	3215 (10' 7")

	Longueur de flèche	4600 (15' 1")			
	Longueur du bras	1900 (6' 3")	2100 (6' 11")	2500 (8' 2")	3000 (9' 10")
J	Longueur totale	7840 (25' 9")	7860 (25' 9")	7820 (25' 8")	7760 (25' 6")
K	Hauteur hors tout de la flèche	2630 (8' 8")	2710 (8' 11")	2860 (9' 5")	3210 (10' 6")
L	Largeur des chenilles	500 (20")	600 (24")		700 (28")
M	Largeur totale	2500 (8' 2")	2600 (8' 6")		2700 (8' 10")

RAYON D'ACTION DE HX145LCR (LAME DE BOUTEUR)

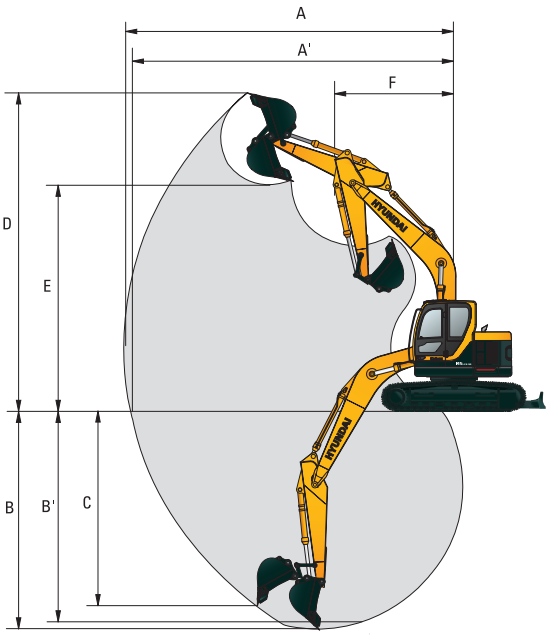

Unité : mm (ft·in)

	Longueur de flèche	4600 (15' 1")			
	Longueur du bras	1900 (6' 3")	2100 (6' 11")	2500 (8' 2")	3000 (9' 10")
A	Portée d'attaque maximale	7730 (25' 4")	7900 (25' 11")	8310 (27' 3")	8770 (28' 9")
A'	Portée de cavage au sol maxi	7580 (24' 10")	7750 (25' 0")	8170 (26' 10")	8630 (28' 4")
B	Profondeur d'attaque maxi	4890 (16' 1")	5100 (16' 9")	5500 (18' 1")	5990 (19' 8")
B'	Profondeur maximale de fouille (niveau de 8 pieds)	4640 (15' 3")	4870 (16' 0")	5290 (17' 4")	5810 (19' 1")
C	Profondeur de cavage murale verticale maxi	4400 (14' 5")	4600 (15' 1")	5000 (16' 5")	5400 (17' 9")
D	Hauteur d'attaque maxi	8840 (29' 0")	8970 (29' 5")	9350 (30' 8")	9730 (31' 11")
E	Hauteur de déversement maxi	6350 (20' 10")	6470 (21' 3")	6850 (22' 6")	7230 (23' 9")
F	Rayon minimal de giration de l'avant	1860 (6' 1")	2030 (6' 8")	1980 (6' 6")	2260 (7' 5")

DIMENSIONS ET RAYON D'ACTION

HX145LCR

DIMENSIONS DE HX145LCR FLÈCHE À DEUX PIÈCES

Flèche à deux pièces de 4,9 m (16' 1") et des bras de 2,1 m (6' 11"); 2,5 m (8' 2"); 3,05 m (10' 0") et 3,6 m (11' 10").

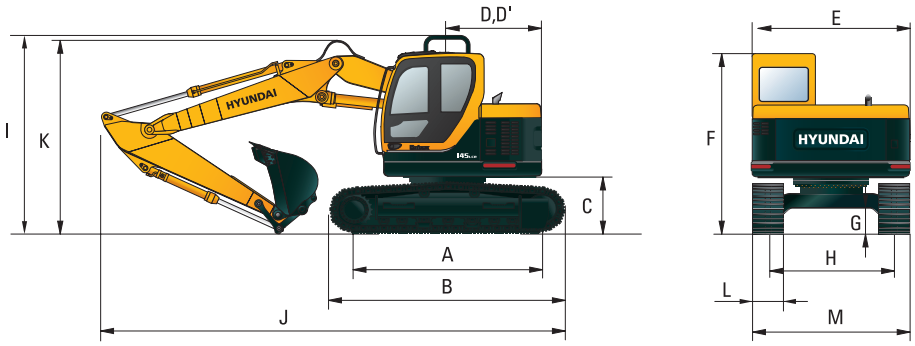

Unité : mm (ft·in)

A	Empattement	2910 (9' 7")
B	Taille totale de la chenille	3618 (11' 8")
C	Garde au sol du contrepoids	930 (3' 1")
D	Rayon de pivotement de l'arrière	1500 (4' 11")
D'	Longueur du train arrière	1500 (4' 11")
E	Largeur hors tout de la tourelle	2500 (8' 2")
F	Hauteur hors tout de la cabine	2900 (9' 6")
G	Garde au sol minimale	440 (1' 5")
H	Écartement de chenille	2000 (6' 7")
I	Hauteur hors tout du garde-corps	3215 (10' 7")

	Longueur de flèche	4900 (16' 1") Flèche à deux pièces		
	Longueur du bras	2100 (6' 11")		2500 (8' 2")
J	Longueur totale	7720 (25' 4")		7690 (25' 3")
K	Hauteur hors tout de la flèche	2870 (9' 5")		2900 (9' 6")
L	Largeur des chenilles	500 (20")	600 (24")	700 (28")
M	Largeur totale	2500 (8' 2")	2600 (8' 6")	2700 (8' 10")

RAYON D'ACTION DE HX145LCR FLÈCHE À DEUX PIÈCES

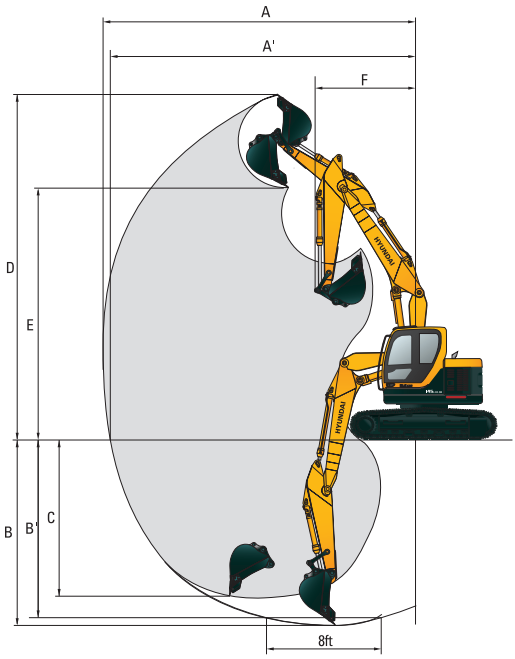

Unité : mm (ft·in)

	Longueur de flèche	4900 (16' 1") Flèche à deux pièces	
	Longueur du bras	2100 (6' 11")	2500 (8' 2")
A	Portée d'attaque maximale	8270 (27' 2")	8675 (28' 6")
A'	Portée de cavage au sol maxi	8130 (26' 8")	8540 (28' 0")
B	Profondeur d'attaque maxi	5175 (16' 12")	5580 (18' 4")
B'	Profondeur maximale de fouille (niveau de 8 pieds)	5060 (16' 7")	5470 (17' 11")
C	Profondeur de cavage murale verticale maxi	4555 (14' 11")	5015 (16' 5")
D	Hauteur d'attaque maxi	9340 (30' 8")	9715 (31' 10")
E	Hauteur de déversement maxi	6850 (22' 6")	7230 (23' 9")
F	Rayon minimal de giration de l'avant	2300 (7' 7")	2250 (7' 5")

DIMENSIONS ET RAYON D'ACTION

HX145LCR

DIMENSIONS DE HX145LCR FLÈCHE À DEUX PIÈCES (LAME DE BOUTEUR)

Flèche à deux pièces de 4,9 m (16' 1") et des bras de 2,1 m (6' 11") et 2,5 m (8' 2").

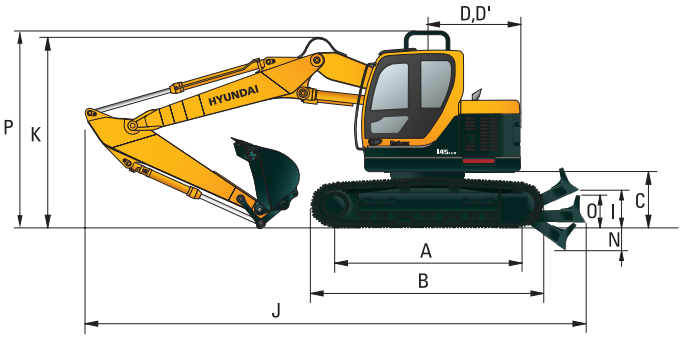

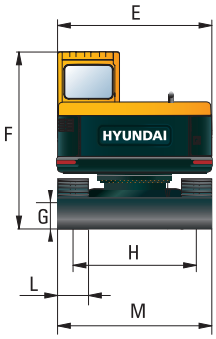

Unité : mm (ft·in)

A	Empattement	3090 (10' 2")
B	Taille totale de la chenille	3798 (12' 4")
C	Garde au sol du contrepoids	930 (3' 1")
D	Rayon de pivotement de l'arrière	1500 (4' 11")
D'	Longueur du train arrière	1500 (4' 11")
E	Largeur hors tout de la tourelle	2500 (8' 2")
F	Hauteur hors tout de la cabine	2900 (9' 6")
G	Garde au sol minimale	440 (1' 5")
H	Écartement de chenille	2000 (6' 7")
I	Garde au sol de la lame de bouteur relevée	410 (1' 4")
N	Profondeur d'enfoncement de la lame de bouteur	450 (1' 5")
O	Hauteur de la lame de bouteur	575 (1' 8")
P	Hauteur hors tout du garde-corps	3215 (10' 7")

	Longueur de flèche	4900 (16' 1") Flèche à deux pièces		
	Longueur du bras	2100 (6' 11")		2500 (8' 2")
J	Longueur totale	8180 (26' 10")		8150 (26' 9")
K	Hauteur hors tout de la flèche	2870 (9' 5")		2900 (9' 6")
L	Largeur des chenilles	500 (20")	600 (24")	700 (28")
M	Largeur totale	2500 (8' 2")	2600 (8' 6")	2700 (8' 10")

RAYON D'ACTION DE HX145LCR FLÈCHE À DEUX PIÈCES (LAME DE BOUTEUR)

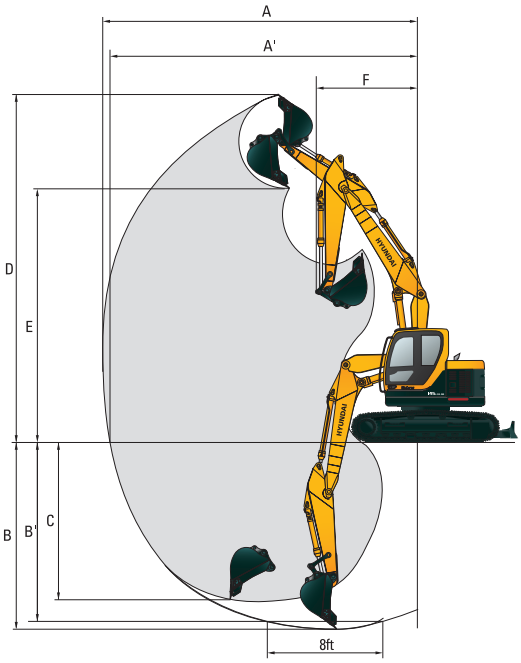

Unité : mm (ft·in)

	Longueur de flèche	4900 (16' 1") Flèche à deux pièces	
	Longueur du bras	2100 (6' 11")	2500 (8' 2")
A	Portée d'attaque maximale	8270 (27' 2")	8675 (28' 6")
A'	Portée de cavage au sol maxi	8130 (26' 8")	8540 (28' 0")
B	Profondeur d'attaque maxi	5175 (16' 12")	5580 (18' 4")
B'	Profondeur maximale de fouille (niveau de 8 pieds)	5060 (16' 7")	5470 (17' 11")
C	Profondeur de cavage murale verticale maxi	4555 (14' 11")	5015 (16' 5")
D	Hauteur d'attaque maxi	9340 (30' 8")	9715 (31' 10")
E	Hauteur de déversement maxi	6850 (22' 6")	7230 (23' 9")
F	Rayon minimal de giration de l'avant	2300 (7' 7")	2250 (7' 5")

CAPACITÉ DE LEVAGE HX145LCR

Mesure sur l'avant Mesure sur le côté ou à 360 degrés

HX145LCR

Flèche de 4,6 m (15' 1") / Bras de 1,9 m (6' 3") / Godet: 0,52 m³ (0.68 yd³) Capacité SAE / Patins à triple arête de 600 mm (24") et contrepoids de 2800 kg (6,170 lb)

Hauteur de point de charge m (ft)		Rayon de charge								À une portée maximale		
		1.5 m (5 ft)		3.0 m (10 ft)		4.5 m (15 ft)		6.0 m (20 ft)		Capacité		Portée
												m (ft)
6.0 m	kg					*3240	*3240			*3720	2200	5.75
(20 ft)	lb					*7140	*7140			*8200	4850	(18.9)
4.5 m	kg			*5040	*5040	*4330	3340			2830	1600	6.73
(15 ft)	lb			*11110	*11110	*9550	7360			6240	3530	(22.1)
3.0 m	kg			*7250	6120	*5010	3140	3370	1910	2460	1360	7.22
(10 ft)	lb			*15980	13490	*11050	6920	7430	4210	5420	3000	(23.7)
1.5 m	kg			*9050	5370	5240	2890	3260	1810	2350	1280	7.32
(5 ft)	lb			*19950	11840	11550	6370	7190	3990	5180	2820	(24.0)
Ligne	kg			*8630	5110	5050	2720	3180	1740	2470	1340	7.06
de sol	lb			*19030	11270	11130	6000	7010	3840	5450	2950	(23.2)
-1.5 m	kg	*6890	*6890	*8100	5120	4990	2670			2900	1590	6.40
(-5 ft)	lb	*15190	*15190	*17860	11290	11000	5890			6390	3510	(21.0)
-3.0 m	kg			*5970	5250	*4070	2740			*2250	*2250	5.12
(-10 ft)	lb			*13160	11570	*8970	6040			*4960	*4960	(16.8)

Flèche de 4,6 m (15' 1") / Bras de 2,1 m (6' 11") / Godet: 0,52 m³ (0.68 yd³) Capacité SAE / Patins à triple arête de 600 mm (24") et contrepoids de 2800 kg (6,170 lb)

Hauteur de point de charge m (ft)		Rayon de charge								À une portée maximale		
		1.5 m (5 ft)		3.0 m (10 ft)		4.5 m (15 ft)		6.0 m (20 ft)		Capacité		Portée
												m (ft)
6.0 m	kg					*3440	3420			3550	2070	5.98
(20 ft)	lb					*7580	7540			7830	4560	(19.6)
4.5 m	kg			*4410	*4410	*4150	3360	*2550	1970	2700	1520	6.92
(15 ft)	lb			*9720	*9720	*9150	7410	*5620	4340	5950	3350	(22.7)
3.0 m	kg			*6880	6200	*4840	3150	3370	1910	2360	1290	7.39
(10 ft)	lb			*15170	13670	*10670	6940	7430	4210	5200	2840	(24.2)
1.5 m	kg			*9010	5410	5250	2890	3260	1810	2260	1220	7.49
(5 ft)	lb			*19860	11930	11570	6370	7190	3990	4980	2690	(24.6)
Ligne	kg			*8880	5090	5030	2700	3160	1720	2360	1270	7.24
de sol	lb			*19580	11220	11090	5950	6970	3790	5200	2800	(23.8)
-1.5 m	kg	*6570	*6570	*8330	5060	4950	2630	3130	1690	2740	1490	6.60
(-5 ft)	lb	*14480	*14480	*18360	11160	10910	5800	6900	3730	6040	3280	(21.7)
-3.0 m	kg	*9010	*9010	*6340	5170	*4340	2680			*2390	2140	5.38
(-10 ft)	lb	*19860	*19860	*13980	11400	*9570	5910			*5270	4720	(17.7)

Flèche de 4,6 m (15' 1") / Bras de 2,5 m (8' 2") / Godet: 0,52 m³ (0.68 yd³) Capacité SAE / Patins à triple arête de 600 mm (24") et contrepoids de 2800 kg (6,170 lb)

Hauteur de point de charge m (ft)		Rayon de charge								À une portée maximale		
		1.5 m (5 ft)		3.0 m (10 ft)		4.5 m (15 ft)		6.0 m (20 ft)		Capacité		Portée
												m (ft)
6.0 m	kg					*2960	*2960			*2920	1750	6.50
(20 ft)	lb					*6530	*6530			*6440	3860	(21.3)
4.5 m	kg					*3480	3400	*2670	1990	2400	1330	7.37
(15 ft)	lb					*7670	7500	*5890	4390	5290	2930	(24.2)
3.0 m	kg			*6110	*6110	*4490	3180	3380	1910	2120	1140	7.81
(10 ft)	lb			*13470	*13470	*9900	7010	7450	4210	4670	2510	(25.6)
1.5 m	kg			*8480	5520	5260	2890	3240	1790	2040	1070	7.90
(5 ft)	lb			*18700	12170	11600	6370	7140	3950	4500	2360	(25.9)
Ligne	kg			*9170	5070	5010	2670	3130	1690	2110	1110	7.67
de sol	lb			*20220	11180	11050	5890	6900	3730	4650	2450	(25.2)
-1.5 m	kg	*5880	*5880	*8680	4960	4890	2570	3070	1640	2410	1280	7.07
(-5 ft)	lb	*12960	*12960	*19140	10930	10780	5670	6770	3620	5310	2820	(23.2)
-3.0 m	kg	*8960	*8960	*7000	5040	*4750	2590			*2400	1760	5.97
(-10 ft)	lb	*19750	*19750	*15430	11110	*10470	5710			*5290	3880	(19.6)
-4.5 m	kg			*3710	*3710							
(-15 ft)	lb			*8180	*8180							

1. La capacité de levage est basée sur les normes SAE J1097 et ISO 10567.
2. La capacité de levage des séries ROBEX ne dépasse pas 75 % de la charge de basculement de la machine sur sol ferme et de niveau, ou 87 % de la capacité hydraulique totale.
3. Le point de charge est un crochet (équipement de série) situé sur le dos du godet.
4. (*) indique la charge limitée par la capacité hydraulique.

CAPACITÉ DE LEVAGE HX145LCR

Mesure sur l'avant Mesure sur le côté ou à 360 degrés

HX145LCR

Flèche de 4,6 m (15' 1") / Bras de 3,0 m (9' 10") / Godet: 0,52 m³ (0.68 yd³) Capacité SAE / Patins à triple arête de 600 mm (24") et contrepoids de 2800 kg (6,170 lb)

Hauteur de point de charge m (ft)		Rayon de charge										À une portée maximale		
		1.5 m (5 ft)		3.0 m (10 ft)		4.5 m (15 ft)		6.0 m (20 ft)		7.5 m (25 ft)		Capacité		Portée
														m (ft)
6.0 m	kg					*2580	*2580	*1710	*1710			*2610	1510	7.07
(20 ft)	lb					*5690	*5690	*3770	*3770			*5750	3330	(23.2)
4.5 m	kg					*2790	*2790	*2570	2050			2150	1170	7.86
(15 ft)	lb					*6150	*6150	*5670	4520			4740	2580	(25.8)
3.0 m	kg			*3770	*3770	*3740	3270	*3240	1950	*1390	1230	1920	1010	8.27
(10 ft)	lb			*8310	*8310	*8250	7210	*7140	4300	*3060	2710	4230	2230	(27.1)
1.5 m	kg			*7770	5770	*5040	2970	3280	1820	*1960	1180	1850	960	8.36
(5 ft)	lb			*17130	12720	*11110	6550	7230	4010	*4320	2600	4080	2120	(27.4)
Ligne	kg			*9190	5170	5060	2720	3150	1700	*1780	1130	1910	980	8.14
de sol	lb			*20260	11400	11160	6000	6940	3750	*3920	2490	4210	2160	(26.7)
-1.5 m	kg	*5400	*5400	*9050	4970	4900	2580	3060	1630			2140	1120	7.59
(-5 ft)	lb	*11900	*11900	*19950	10960	10800	5690	6750	3590			4720	2470	(24.9)
-3.0 m	kg	*7890	*7890	*7760	4990	4870	2560	3070	1630			*2470	1460	6.59
(-10 ft)	lb	*17390	*17390	*17110	11000	10740	5640	6770	3590			*5450	3220	(21.6)
-4.5 m	kg			*5120	*5120	*3220	2670							
(-15 ft)	lb			*11290	*11290	*7100	5890							

Flèche de 4,6 m (15' 1") / Bras de 1,9 m (6' 3") / Godet: 0,52 m³ (0.68 yd³) Capacité SAE /
Patins à triple arête de 600 mm (24") et contrepoids de 2800 kg (6,170 lb) Lame de bouteur elevée

Hauteur de point de charge m (ft)		Rayon de charge								À une portée maximale		
		1.5 m (5 ft)		3.0 m (10 ft)		4.5 m (15 ft)		6.0 m (20 ft)		Capacité		Portée
												m (ft)
6.0 m	kg					*3240	*3240			*3720	2340	5.75
(20 ft)	lb					*7140	*7140			*8200	5160	(18.9)
4.5 m	kg			*5040	*5040	*4330	3530			2950	1720	6.73
(15 ft)	lb			*11110	*11110	*9550	7780			6500	3790	(22.1)
3.0 m	kg			*7250	6450	*5010	3330	3500	2040	2570	1460	7.22
(10 ft)	lb			*15980	14220	*11050	7340	7720	4500	5670	3220	(23.7)
1.5 m	kg			*9050	5700	5450	3080	3400	1950	2460	1380	7.32
(5 ft)	lb			*19950	12570	12020	6790	7500	4300	5420	3040	(24.0)
Ligne	kg			*8630	5450	5260	2910	3320	1870	2580	1450	7.06
de sol	lb			*19030	12020	11600	6420	7320	4120	5690	3200	(23.2)
-1.5 m	kg	*6890	*6890	*8100	5450	5200	2860			3030	1720	6.40
(-5 ft)	lb	*15190	*15190	*17860	12020	11460	6310			6680	3790	(21.0)
-3.0 m	kg			*5970	5590	*4070	2930			*2250	*2250	5.12
(-10 ft)	lb			*13160	12320	*8970	6460			*4960	*4960	(16.8)

Flèche de 4,6 m (15' 1") / Bras de 1,9 m (6' 3") / Godet: 0,52 m³ (0.68 yd³) Capacité SAE /
Patins à triple arête de 600 mm (24") et contrepoids de 2800 kg (6,170 lb) Lame de bouteur abaissée

Hauteur de point de charge m (ft)		Rayon de charge								À une portée maximale		
		1.5 m (5 ft)		3.0 m (10 ft)		4.5 m (15 ft)		6.0 m (20 ft)		Capacité		Portée
												m (ft)
6.0 m	kg					*3240	*3240			*3720	2610	5.75
(20 ft)	lb					*7140	*7140			*8200	5750	(18.9)
4.5 m	kg			*5040	*5040	*4330	3930			*3560	1930	6.73
(15 ft)	lb			*11110	*11110	*9550	8660			*7850	4250	(22.1)
3.0 m	kg			*7250	*7250	*5010	3730	*4060	2290	*3490	1660	7.22
(10 ft)	lb			*15980	*15980	*11050	8220	*8950	5050	*7690	3660	(23.7)
1.5 m	kg			*9050	6550	*5750	3470	*4300	2200	*3440	1570	7.32
(5 ft)	lb			*19950	14440	*12680	7650	*9480	4850	*7580	3460	(24.0)
Ligne	kg			*8630	6290	*6020	3300	*4320	2120	*3340	1650	7.06
de sol	lb			*19030	13870	*13270	7280	*9520	4670	*7360	3640	(23.2)
-1.5 m	kg	*6890	*6890	*8100	6290	*5580	3250			*3080	3940	6.40
(-5 ft)	lb	*15190	*15190	*17860	13870	*12300	7170			*6790	4280	(21.0)
-3.0 m	kg			*5970	*5970	*4070	3320			*2250	*2250	5.12
(-10 ft)	lb			*13160	*13160	*8970	7320			*4960	*4960	(16.8)

1. La capacité de levage est basée sur les normes SAE J1097 et ISO 10567.
2. La capacité de levage des séries ROBEX ne dépasse pas 75 % de la charge de basculement de la machine sur sol ferme et de niveau, ou 87 % de la capacité hydraulique totale.
3. Le point de charge est un crochet (équipement de série) situé sur le dos du godet.
4. (*) indique la charge limitée par la capacité hydraulique.

CAPACITÉ DE LEVAGE HX145LCR

Mesure sur l'avant Mesure sur le côté ou à 360 degrés

HX145LCR

Flèche de 4,6 m (15' 1") / Bras de 2,1 m (6' 11") / Godet: 0,52 m³ (0.68 yd³) Capacité SAE /
Patins à triple arête de 600 mm (24") et contrepoids de 2800 kg (6,170 lb) Lame de bouteur elevée

Hauteur de point de charge m (ft)		Rayon de charge								À une portée maximale		
		1.5 m (5 ft)		3.0 m (10 ft)		4.5 m (15 ft)		6.0 m (20 ft)		Capacité		Portée
												m (ft)
6.0 m	kg					*3440	*3440			*3550	2200	5.98
(20 ft)	lb					*7580	*7580			*7830	4850	(19.6)
4.5 m	kg			*4410	*4410	*4150	3550	*2550	2110	2810	1640	6.92
(15 ft)	lb			*9720	*9720	*9150	7830	*5620	4650	6190	3620	(22.7)
3.0 m	kg			*6880	6530	*4840	3340	3510	2040	2460	1400	7.39
(10 ft)	lb			*15170	14400	*10670	7360	7740	4500	5420	3090	(24.2)
1.5 m	kg			*9010	5750	5450	3080	3400	1940	2360	1320	7.49
(5 ft)	lb			*19860	12680	12020	6790	7500	4280	5200	2910	(24.6)
Ligne	kg			*8880	5420	5240	2890	3300	1850	2460	1370	7.24
de sol	lb			*19580	11950	11550	6370	7280	4080	5420	3020	(23.8)
-1.5 m	kg	*6570	*6570	*8330	5390	5160	2820	3270	1830	2860	1610	6.60
(-5 ft)	lb	*14480	*14480	*18360	11880	11380	6220	7210	4030	6310	3550	(21.7)
-3.0 m	kg	*9010	*9010	*6340	5510	*4340	2870			*2390	2290	5.38
(-10 ft)	lb	*19860	*19860	*13980	12150	*9570	6330			*5270	5050	(17.7)

Flèche de 4,6 m (15' 1") / Bras de 2,1 m (6' 11") / Godet: 0,52 m³ (0.68 yd³) Capacité SAE /
Patins à triple arête de 600 mm (24") et contrepoids de 2800 kg (6,170 lb) Lame de bouteur abaissée

Hauteur de point de charge m (ft)		Rayon de charge								À une portée maximale		
		1.5 m (5 ft)		3.0 m (10 ft)		4.5 m (15 ft)		6.0 m (20 ft)		Capacité		Portée
												m (ft)
6.0 m	kg					*3440	*3440			*3550	2460	5.98
(20 ft)	lb					*7580	*7580			*7830	5420	(19.6)
4.5 m	kg			*4410	*4410	*4150	3960	*2550	2360	*3420	1840	6.92
(15 ft)	lb			*9720	*9720	*9150	8730	*5620	5200	*7540	4060	(22.7)
3.0 m	kg			*6880	*6880	*4840	3740	*3960	2300	*3370	1590	7.39
(10 ft)	lb			*15170	*15170	*10670	8250	*8730	5070	*7430	3510	(24.2)
1.5 m	kg			*9010	6600	*5630	3470	*4230	2190	*3330	1500	7.49
(5 ft)	lb			*19860	14550	*12410	7650	*9330	4830	*7340	3310	(24.6)
Ligne	kg			*8880	6260	*5990	3280	*4320	2100	*3260	1570	7.24
de sol	lb			*19580	13800	*13210	7230	*9520	4630	*7190	3460	(23.8)
-1.5 m	kg	*6570	*6570	*8330	6230	*5650	3210	*3890	2080	*3050	1830	6.60
(-5 ft)	lb	*14480	*14480	*18360	13730	*12460	7080	*8580	4590	*6720	4030	(21.7)
-3.0 m	kg	*9010	*9010	*6340	*6340	*4340	3260			*2390	*2390	5.38
(-10 ft)	lb	*19860	*19860	*13980	*13980	*9570	7190			*5270	*5270	(17.7)

Flèche de 4,6 m (15' 1") / Bras de 2,5 m (8' 2") / Godet: 0,52 m³ (0.68 yd³) Capacité SAE /
Patins à triple arête de 600 mm (24") et contrepoids de 2800 kg (6,170 lb) Lame de bouteur elevée

Hauteur de point de charge m (ft)		Rayon de charge								À une portée maximale		
		1.5 m (5 ft)		3.0 m (10 ft)		4.5 m (15 ft)		6.0 m (20 ft)		Capacité		Portée
												m (ft)
6.0 m	kg					*2970	*2970			*2920	1880	6.50
(20 ft)	lb					*6550	*6550			*6440	4140	(21.3)
4.5 m	kg					*3490	*3490	*2670	2130	2510	1430	7.37
(15 ft)	lb					*7690	*7690	*5890	4700	5530	3150	(24.2)
3.0 m	kg			*6120	*6120	*4490	3370	3520	2040	2220	1240	7.81
(10 ft)	lb			*13490	*13490	*9900	7430	7760	4500	4890	2730	(25.6)
1.5 m	kg			*8490	5870	*5370	3090	3390	1930	2140	1170	7.90
(5 ft)	lb			*18720	12940	*11840	6810	7470	4250	4720	2580	(25.9)
Ligne	kg			*9170	5410	5220	2870	3270	1820	2220	1210	7.67
de sol	lb			*20220	11930	11510	6330	7210	4010	4890	2670	(25.2)
-1.5 m	kg	*5870	*5870	*8690	5310	5110	2770	3220	1770	2530	1400	7.07
(-5 ft)	lb	*12940	*12940	*19160	11710	11270	6110	7100	3900	5580	3090	(23.2)
-3.0 m	kg	*8960	*8960	*7010	5390	*4760	2790			*2400	1890	5.97
(-10 ft)	lb	*19750	*19750	*15450	11880	*10490	6150			*5290	4170	(19.6)
-4.5 m	kg			*3710	*3710							
(-15 ft)	lb			*8180	*8180							

1. La capacité de levage est basée sur les normes SAE J1097 et ISO 10567.
2. La capacité de levage des séries ROBEX ne dépasse pas 75 % de la charge de basculement de la machine sur sol ferme et de niveau, ou 87 % de la capacité hydraulique totale.
3. Le point de charge est un crochet (équipement de série) situé sur le dos du godet.
4. (*) indique la charge limitée par la capacité hydraulique.

CAPACITÉ DE LEVAGE HX145LCR

Mesure sur l'avant | Mesure sur le côté ou à 360 degrés

HX145LCR

Flèche de 4,6 m (15' 1") / Bras de 2,5 m (8' 2") / Godet: 0,52 m³ (0.68 yd³) Capacité SAE /
Patins à triple arête de 600 mm (24") et contrepoids de 2800 kg (6,170 lb) Lame de bouteur abaissée

Hauteur de point de charge m (ft)		Rayon de charge								À une portée maximale		
		1.5 m (5 ft)		3.0 m (10 ft)		4.5 m (15 ft)		6.0 m (20 ft)		Capacité		Portée
												m (ft)
6.0 m	kg					*2970	*2970			*2920	2100	6.50
(20 ft)	lb					*6550	*6550			*6440	4630	(21.3)
4.5 m	kg					*3490	*3490	*2670	2380	*2760	1630	7.37
(15 ft)	lb					*7690	*7690	*5890	5250	*6080	3590	(24.2)
3.0 m	kg			*6120	*6120	*4490	3780	*3700	2300	*2760	1410	7.81
(10 ft)	lb			*13490	*13490	*9900	8330	*8160	5070	*6080	3110	(25.6)
1.5 m	kg			*8490	6720	*5370	3490	*4080	2180	*2880	1340	7.90
(5 ft)	lb			*18720	14820	*11840	7690	*8990	4810	*6350	2950	(25.9)
Ligne	kg			*9170	6250	*5890	3260	*4260	2070	*3020	1390	7.67
de sol	lb			*20220	13780	*12990	7190	*9390	4560	*6660	3060	(25.2)
-1.5 m	kg	*5870	*5870	*8690	6140	*5750	3160	*4040	2020	*2860	1600	7.07
(-5 ft)	lb	*12940	*12940	*19160	13540	*12680	6970	*8910	4450	*6310	3530	(23.2)
-3.0 m	kg	*8960	*8960	*7010	6220	*4760	3180			*2400	2150	5.97
(-10 ft)	lb	*19750	*19750	*15450	13710	*10490	7010			*5290	4740	(19.6)
-4.5 m	kg			*3710	*3710							
(-15 ft)	lb			*8180	*8180							

Flèche de 4,6 m (15' 1") / Bras de 3,0 m (9' 10") / Godet: 0,52 m³ (0.68 yd³) Capacité SAE /
Patins à triple arête de 600 mm (24") et contrepoids de 2800 kg (6,170 lb) Lame de bouteur elevée

Hauteur de point de charge m (ft)		Rayon de charge										À une portée maximale		
		1.5 m (5 ft)		3.0 m (10 ft)		4.5 m (15 ft)		6.0 m (20 ft)		7.5 m (25 ft)		Capacité		Portée
														m (ft)
6.0 m	kg					*2580	*2580	*1710	*1710			*2610	1620	7.07
(20 ft)	lb					*5690	*5690	*3770	*3770			*5750	3570	(23.2)
4.5 m	kg					*2790	*2790	*2570	2180			2250	1270	7.86
(15 ft)	lb					*6150	*6150	*5670	4810			4960	2800	(25.8)
3.0 m	kg			*3770	*3770	*3740	3460	*3240	2080	*1390	1330	2010	1100	8.27
(10 ft)	lb			*8310	*8310	*8250	7630	*7140	4590	*3060	2930	4430	2430	(27.1)
1.5 m	kg			*7770	6110	*5040	3160	3420	1950	*1960	1280	1940	1040	8.36
(5 ft)	lb			*17130	13470	*11110	6970	7540	4300	*4320	2820	4280	2290	(27.4)
Ligne	kg			*9190	5510	5270	2910	3280	1830	*1780	1230	2000	1070	8.14
de sol	lb			*20260	12150	11620	6420	7230	4030	*3920	2710	4410	2360	(26.7)
-1.5 m	kg	*5400	*5400	*9050	5310	5110	2770	3200	1760			2240	1220	7.59
(-5 ft)	lb	*11900	*11900	*19950	11710	11270	6110	7050	3880			4940	2690	(24.9)
-3.0 m	kg	*7890	*7890	*7760	5320	5080	2750	3200	1760			*2470	1580	6.59
(-10 ft)	lb	*17390	*17390	*17110	11730	11200	6060	7050	3880			*5450	3480	(21.6)
-4.5 m	kg			*5120	*5120	*3220	2860							
(-15 ft)	lb			*11290	*11290	*7100	6310							

Flèche de 4,6 m (15' 1") / Bras de 3,0 m (9' 10") / Godet: 0,52 m³ (0.68 yd³) Capacité SAE /
Patins à triple arête de 600 mm (24") et contrepoids de 2800 kg (6,170 lb) Lame de bouteur abaissée

Hauteur de point de charge m (ft)		Rayon de charge										À une portée maximale		
		1.5 m (5 ft)		3.0 m (10 ft)		4.5 m (15 ft)		6.0 m (20 ft)		7.5 m (25 ft)		Capacité		Portée
														m (ft)
6.0 m	kg					*2580	*2580	*1710	*1710			*2610	1820	7.07
(20 ft)	lb					*5690	*5690	*3770	*3770			*5750	4010	(23.2)
4.5 m	kg					*2790	*2790	*2570	2440			*2490	1440	7.86
(15 ft)	lb					*6150	*6150	*5670	5380			*5490	3170	(25.8)
3.0 m	kg			*3770	*3770	*3740	*3740	*3240	2340	*1390	*1390	*2490	1270	8.27
(10 ft)	lb			*8310	*8310	*8250	*8250	*7140	5160	*3060	*3060	*5490	2800	(27.1)
1.5 m	kg			*7770	6980	*5040	3560	*3890	2210	*1960	1470	*2610	1200	8.36
(5 ft)	lb			*17130	15390	*11110	7850	*8580	4870	*4320	3240	*5750	2650	(27.4)
Ligne	kg			*9190	6350	*5750	3300	*4200	2080	*1780	1420	*2830	1240	8.14
de sol	lb			*20260	14000	*12680	7280	*9260	4590	*3920	3130	*6240	2730	(26.7)
-1.5 m	kg	*5400	*5400	*9050	6140	*5850	3160	*4160	2010			*2740	1400	7.59
(-5 ft)	lb	*11900	*11900	*19950	13540	*12900	6970	*9170	4430			*6040	3090	(24.9)
-3.0 m	kg	*7890	*7890	*7760	6160	*5180	3140	*3470	2010			*2470	1800	6.59
(-10 ft)	lb	*17390	*17390	*17110	13580	*11420	6920	*7650	4430			*5450	3970	(21.6)
-4.5 m	kg			*5120	*5120	*3220	*3220							
(-15 ft)	lb			*11290	*11290	*7100	*7100							

CAPACITÉ DE LEVAGE HX145LCR

Mesure sur l'avant Mesure sur le côté ou à 360 degrés

HX145LCR FLÈCHE À DEUX PIÈCES

Flèche de 4,9 m (16' 1") / Bras de 2,1 m (6' 11") / Godet: 0,52 m³ (0.68 yd³) Capacité SAE / Patins à triple arête de 600 mm (24") et contrepoids de 2800 kg (6,170 lb)

Hauteur de point de charge m (ft)		Rayon de charge								À une portée maximale		
		1.5 m (5 ft)		3.0 m (10 ft)		4.5 m (15 ft)		6.0 m (20 ft)		Capacité		Portée
												m (ft)
6.0 m	kg	*3480	*3480	*3700	*3700	*3490	3470			3100	1770	6.46
(20 ft)	lb	*7670	*7670	*8160	*8160	*7690	7650			6830	3900	(21.2)
4.5 m	kg	*3410	*3410	*4460	*4460	*3800	3350	*3410	1980	2430	1330	7.33
(15 ft)	lb	*7520	*7520	*9830	*9830	*8380	7390	*7520	4370	5360	2930	(24.0)
3.0 m	kg			*6790	5990	*4560	3090	3360	1880	2140	1140	7.77
(10 ft)	lb			*14970	13210	*10050	6810	7410	4140	4720	2510	(25.5)
1.5 m	kg					5170	2790	3230	1760	2060	1070	7.87
(5 ft)	lb					11400	6150	7120	3880	4540	2360	(25.8)
Ligne	kg			*5960	4890	4950	2600	3120	1660	2140	1110	7.63
de sol	lb			*13140	10780	10910	5730	6880	3660	4720	2450	(25.0)
-1.5 m	kg			*8260	4900	4880	2540	3080	1620			
(-5 ft)	lb			*18210	10800	10760	5600	6790	3570			

Flèche de 4,9 m (16' 1") / Bras de 2,5 m (8' 2") / Godet: 0,52 m³ (0.68 yd³) Capacité SAE / Patins à triple arête de 600 mm (24") et contrepoids de 2800 kg (6,170 lb)

Hauteur de point de charge m (ft)		Rayon de charge										À une portée maximale		
		1.5 m (5 ft)		3.0 m (10 ft)		4.5 m (15 ft)		6.0 m (20 ft)		7.5 m (25 ft)		Capacité		Portée
														m (ft)
6.0 m	kg	*2640	*2640	*3000	*3000	*3110	*3110	*1990	*1990			2700	1510	6.96
(20 ft)	lb	*5820	*5820	*6610	*6610	*6860	*6860	*4390	*4390			5950	3330	(22.8)
4.5 m	kg	*2270	*2270	*3170	*3170	*3440	3390	*3140	1990			2170	1160	7.77
(15 ft)	lb	*5000	*5000	*6990	*6990	*7580	7470	*6920	4390			4780	2560	(25.5)
3.0 m	kg			*6030	*6030	*4220	3120	3370	1880			1930	1000	8.18
(10 ft)	lb			*13290	*13290	*9300	6880	7430	4140			4250	2200	(26.8)
1.5 m	kg			*7680	5260	*5120	2800	3210	1740	2190	1140	1860	940	8.27
(5 ft)	lb			*16930	11600	*11290	6170	7080	3840	4830	2510	4100	2070	(27.1)
Ligne	kg			*6290	4850	4930	2570	3090	1620			1920	970	8.05
de sol	lb			*13870	10690	10870	5670	6810	3570			4230	2140	(26.4)
-1.5 m	kg			*8510	4800	4810	2470	3020	1570			2170	1120	7.49
(-5 ft)	lb			*18760	10580	10600	5450	6660	3460			4780	2470	(24.6)
-3.0 m	kg					4840	2500							
(-10 ft)	lb					10670	5510							

Flèche de 4,9 m (16' 1") / Bras de 2,1 m (6' 11") / Godet: 0,52 m³ (0.68 yd³) Capacité SAE /
Patins à triple arête de 600 mm (24") et contrepoids de 2800 kg (6,170 lb) Lame de bouteur elevée

Hauteur de point de charge m (ft)		Rayon de charge								À une portée maximale		
		1.5 m (5 ft)		3.0 m (10 ft)		4.5 m (15 ft)		6.0 m (20 ft)		Capacité		Portée
												m (ft)
6.0 m	kg	*3480	*3480	*3700	*3700	*3490	*3490			*3150	1890	6.46
(20 ft)	lb	*7670	*7670	*8160	*8160	*7690	*7690			*6940	4170	(21.2)
4.5 m	kg	*3410	*3410	*4460	*4460	*3800	3540	*3410	2110	2540	1440	7.33
(15 ft)	lb	*7520	*7520	*9830	*9830	*8380	7800	*7520	4650	5600	1370	(24.0)
3.0 m	kg			*6790	6330	*4560	3280	3500	2010	2240	1240	7.77
(10 ft)	lb			*14970	13960	*10050	7230	7720	4430	4940	2730	(25.5)
1.5 m	kg					5380	2980	3370	1890	2160	1170	7.87
(5 ft)	lb					11860	6570	7430	4170	4760	2580	(25.8)
Ligne	kg			*5960	5230	5160	2790	3260	1790	2240	1210	7.63
de sol	lb			*13140	11530	11380	6150	7190	3950	4940	2670	(25.0)
-1.5 m	kg			*8260	5240	5080	2720	3220	1760			
(-5 ft)	lb			*18210	11550	11200	6000	7100	3880			

1. La capacité de levage est basée sur les normes SAE J1097 et ISO 10567.
2. La capacité de levage des séries ROBEX ne dépasse pas 75 % de la charge de basculement de la machine sur sol ferme et de niveau, ou 87 % de la capacité hydraulique totale.
3. Le point de charge est un crochet (équipement de série) situé sur le dos du godet.
4. (*) indique la charge limitée par la capacité hydraulique.

CAPACITÉ DE LEVAGE HX145LCR

Mesure sur l'avant | Mesure sur le côté ou à 360 degrés

HX145LCR FLÈCHE À DEUX PIÈCES

Flèche de 4,9 m (16' 1") / Bras de 2,1 m (6' 11") / Godet: 0,52 m³ (0.68 yd³) Capacité SAE /
Patins à triple arête de 600 mm (24") et contrepoids de 2800 kg (6,170 lb) Lame de bouteur abaissée

Hauteur de point de charge m (ft)		Rayon de charge								À une portée maximale		
		1.5 m (5 ft)		3.0 m (10 ft)		4.5 m (15 ft)		6.0 m (20 ft)		Capacité		Portée
												m (ft)
6.0 m	kg	*3480	*3480	*3700	*3700	*3490	*3490			*3150	2120	6.46
(20 ft)	lb	*7670	*7670	*8160	*8160	*7690	*7690			*6940	4670	(21.2)
4.5 m	kg	*3410	*3410	*4460	*4460	*3800	*3800	*3410	2370	*3070	1630	7.33
(15 ft)	lb	*7520	*7520	*9830	*9830	*8380	*8380	*7520	5220	*6770	3590	(24.0)
3.0 m	kg			*6790	*6790	*4560	3680	*3670	2270	*3060	1420	7.77
(10 ft)	lb			*14970	*14970	*10050	8110	*8090	5000	*6750	3130	(25.5)
1.5 m	kg					*5380	3380	*4010	2140	*3060	1340	7.87
(5 ft)	lb					*11860	7450	*8840	4720	*6750	2950	(25.8)
Ligne	kg			*5960	*5960	*5800	3180	*4200	2050	*3050	1400	7.63
de sol	lb			*13140	*13140	*12790	7010	*9260	4520	*6720	3090	(25.0)
-1.5 m	kg			*8260	6080	*5630	3120	*4010	2010			
(-5 ft)	lb			*18210	13400	*12410	6880	*8840	4430			

Flèche de 4,9 m (16' 1") / Bras de 2,5 m (8' 2") / Godet: 0,52 m³ (0.68 yd³) Capacité SAE /
Patins à triple arête de 600 mm (24") et contrepoids de 2800 kg (6,170 lb) Lame de bouteur elevée

Hauteur de point de charge m (ft)		Rayon de charge										À une portée maximale		
		1.5 m (5 ft)		3.0 m (10 ft)		4.5 m (15 ft)		6.0 m (20 ft)		7.5 m (25 ft)		Capacité		Portée
														m (ft)
6.0 m	kg	*2640	*2640	*3000	*3000	*3110	*3110	*1990	*1990			2820	1630	6.96
(20 ft)	lb	*5820	*5820	*6610	*6610	*6860	*6860	*4390	*4390			6220	3590	(22.8)
4.5 m	kg	*2280	*2280	*3180	*3180	*3450	*3450	*3150	2120			2280	1260	7.77
(15 ft)	lb	*5030	*5030	*7010	*7010	*7610	*7610	*6940	4670			5030	2780	(25.5)
3.0 m	kg			*6030	*6030	*4230	3310	*3450	2010			2030	1090	8.18
(10 ft)	lb			*13290	*13290	*9330	7300	*7610	4430			4480	2400	(26.8)
1.5 m	kg			*7680	5600	*5120	3000	3360	1880	*2260	1240	1950	1030	8.27
(5 ft)	lb			*16930	12350	*11290	6610	7410	4140	*4980	2730	4300	2270	(27.1)
Ligne	kg			*6290	5200	5140	2760	3230	1760			2020	1070	8.05
de sol	lb			*13870	11460	11330	6080	7120	3880			4450	2360	(26.4)
-1.5 m	kg			*8510	5140	5030	2670	3160	1700			2280	1220	7.49
(-5 ft)	lb			*18760	11330	11090	5890	6970	3750			5030	2690	(24.6)
-3.0 m	kg					*4990	2690							
(-10 ft)	lb					*11000	5930							

Flèche de 4,9 m (16' 1") / Bras de 2,5 m (8' 2") / Godet: 0,52 m³ (0.68 yd³) Capacité SAE /
Patins à triple arête de 600 mm (24") et contrepoids de 2800 kg (6,170 lb) Lame de bouteur abaissée

Hauteur de point de charge m (ft)		Rayon de charge										À une portée maximale		
		1.5 m (5 ft)		3.0 m (10 ft)		4.5 m (15 ft)		6.0 m (20 ft)		7.5 m (25 ft)		Capacité		Portée
														m (ft)
6.0 m	kg	*2640	*2640	*3000	*3000	*3110	*3110	*1990	*1990			*2890	1840	6.96
(20 ft)	lb	*5820	*5820	*6610	*6610	*6860	*6860	*4390	*4390			*6370	4060	(22.8)
4.5 m	kg	*2280	*2280	*3180	*3180	*3450	*3450	*3150	2390			*2830	1440	7.77
(15 ft)	lb	*5030	*5030	*7010	*7010	*7610	*7610	*6940	5270			*6240	3170	(25.5)
3.0 m	kg			*6030	*6030	*4230	3730	*3450	2270			*2820	1260	8.18
(10 ft)	lb			*13290	*13290	*9330	8220	*7610	5000			*6220	2780	(26.8)
1.5 m	kg			*7680	6460	*5120	3400	*3840	2130	*2260	1430	*2830	1200	8.27
(5 ft)	lb			*16930	14240	*11290	7500	*8470	4700	*4980	3150	*6240	2650	(27.1)
Ligne	kg			*6290	6030	*5680	3160	*4110	2010			*2820	1240	8.05
de sol	lb			*13870	13290	*12520	6970	*9060	4430			*6220	2730	(26.4)
-1.5 m	kg			*8510	5980	*5670	3060	*4060	1960			*2750	1410	7.49
(-5 ft)	lb			*18760	13180	*12500	6750	*8950	4320			*6060	3110	(24.6)
-3.0 m	kg					*4990	3080							
(-10 ft)	lb					*11000	6790							

1. La capacité de levage est basée sur les normes SAE J1097 et ISO 10567.
2. La capacité de levage des séries ROBEX ne dépasse pas 75 % de la charge de basculement de la machine sur sol ferme et de niveau, ou 87 % de la capacité hydraulique totale.
3. Le point de charge est un crochet (équipement de série) situé sur le dos du godet.
4. (*) indique la charge limitée par la capacité hydraulique.

MOTEUR	STD	OPT
Perkins 1204F moteur	●	
SYSTÈME HYDRAULIQUE		
Contrôle intelligent de la puissance (IPC)		
3 modes de puissance, 2 modes de travail, mode utilisateur	●	
Contrôle de puissance variable	●	
Contrôle du débit de la pompe	●	
Contrôle du débit en mode accessoire		●
Ralenti automatique du moteur	●	
Commande d'arrêt automatique du moteur		●
Commande de ventilateur électronique	●	
CABINE ET INTÉRIEUR		
Cabine aux normes ISO		
Essuie-glace relevable	●	
Radio/lecteur USB	●	
Système de téléphone mobile mains libres avec chargeur USB	●	
Prise électrique 12 volts (convertisseur 24V CC vers 12V DC	●	
Avertisseur sonore électrique	●	
Cabine tous temps en acier avec visibilité à 360°	●	
Vitres en verre de sécurité	●	
Pare-brise coulissant pliant	●	
Fenêtre latérale coulissante (LH)	●	
Porte verrouillable	●	
Compartiment chaud et froid	●	
Compartiment de rangement et cendrier	●	
Toit de cabine plein-ciel	●	
Pare-soleil	●	
Clé unique pour le verrouillage des portes et de la cabine	●	
Siège chauffant à suspension mécanique	●	
Manette réglable pilotée	●	
Système de réglage de la hauteur du boîtier de console	●	
Commande automatique de la climatisation		
Climatisation et chauffage	●	
Dégivrage	●	
Aide au démarrage (chauffage de grille d'air) par temps froid	●	
Pupitre de contrôle centralisé		
Affichage LCD 8"	●	
Régime moteur ou compteur partiel/accélérateur	●	
Jauge de température de liquide de refroidissement du moteur	●	
Puissance maximale	●	
Basse vitesse/Haute vitesse	●	
Ralenti automatique	●	
Surcharge	●	
Contrôle du moteur	●	
Bouchage du filtre à air	●	
Indicateurs	●	
Jauges ECO	●	
Jauge de niveau de carburant	●	
Jauge de température d'huile hydraulique	●	
Témoins d'avertissement	●	
Erreur de communication	●	
Charge de la batterie	●	
Horloge	●	
Éclairage de la cabine	●	
Pare-pluie, avant de la cabine	●	
Siège		
Siège chauffant à suspension pneumatique réglable		●
Cabine FOPS/FOG (ISO/DIS 10262) Niveau 2		
FOPS (Structure de protection contre les chutes d'objets) · ISO 3449 Niveau 2		●
FOG (Barrière contre les chutes d'objets)		●
Cabine ROPS (ISO 12117-2)		
ROPS (Structure de protection en cas de renversement)	●	

SÉCURITÉ	STD	OPT
Contacteur principal de batterie	●	
Caméra de recul	●	
Quatre projecteurs de travail avant	●	
Alarme de déplacement	●	
Projecteur de travail arrière		●
Gyrophare		●
Frein de rotation automatique	●	
Système antichute de la flèche	●	
Système antichute du bras	●	
Soupape de verrouillage de sécurité pour le vérin de flèche, avec dispositif d'avertissement en cas de surcharge	●	
Soupape de verrouillage de sécurité pour le cylindre de bras		●
Système de verrouillage de rotation		●
Deux rétroviseurs extérieurs	●	
AUTRES		
Flèches		
4,6 m; 15' 1" Flèche simple	●	
4,1 m; 13' 5" Flèche simple		●
4,9 m; 16' 1" Flèche à deux pièces		●
Bras		
1.9 m; 6' 3"		●
2.1 m; 6' 11"		●
2.5 m; 8' 2"	●	
3.0 m; 9' 11"		●
Système anti-poussière amovible pour le refroidisseur	●	
Réservoir amovible	●	
Préfiltre à carburant	●	
Système d'autodiagnostic	●	
Hi-Mate (Système de gestion à distance)	●	
Batteries (2 × 12 V × 100 Ah)	●	
Pompe de remplissage de réservoir (50 ℓ/min)	●	
Kit de tuyauterie simple fonction (rupteur, etc.)		●
Kit de tuyauterie double fonction (benne preneuse, etc.)	●	
Kit de tuyauterie rotatif		●
Système de raccord rapide		●
Raccord rapide		●
Accumulateur pour l'abaissement de l'équipement de travail	●	
Soupape de changement de dispositif (2 dispositifs)		●
Système de commande de rotation précis		●
Trousse à outils		●
CHASSIS DE ROULEMENT		
Châssis surbaissé sous capot (en plus)		●
Châssis surbaissé sous capot (normal)	●	
Patins de chenille		
Patins à triple arête (600 mm; 24")	●	
Patins à triple arête (700 mm; 28")		●
Rail de guidage des chenilles		●

STD = Série
OPT = Option

* Les équipements de série et en option peuvent varier. Contacter votre concessionnaire Hyundai pour plus d'informations. La machine peut changer en fonction des normes internationales.
* Les photos peuvent inclure des accessoires et des équipements en option, indisponibles dans votre région.
* Les matières et les spécifications sont sujettes à des modifications sans préavis.
* Toutes les mesures en unités impériales sont arrondies à la livre ou au pouce le plus proche.

HYUNDAI HEAVY INDUSTRIES EUROPE | CONSTRUCTION EQUIPMENT

CONTACTEZ

Hyundai Heavy Industries Europe N.V.
VOSSENDAAL 11, 2440 GEEL, BELGIUM **TEL:** (32) 14-56-2200 FAX: (32) 14-59-3405